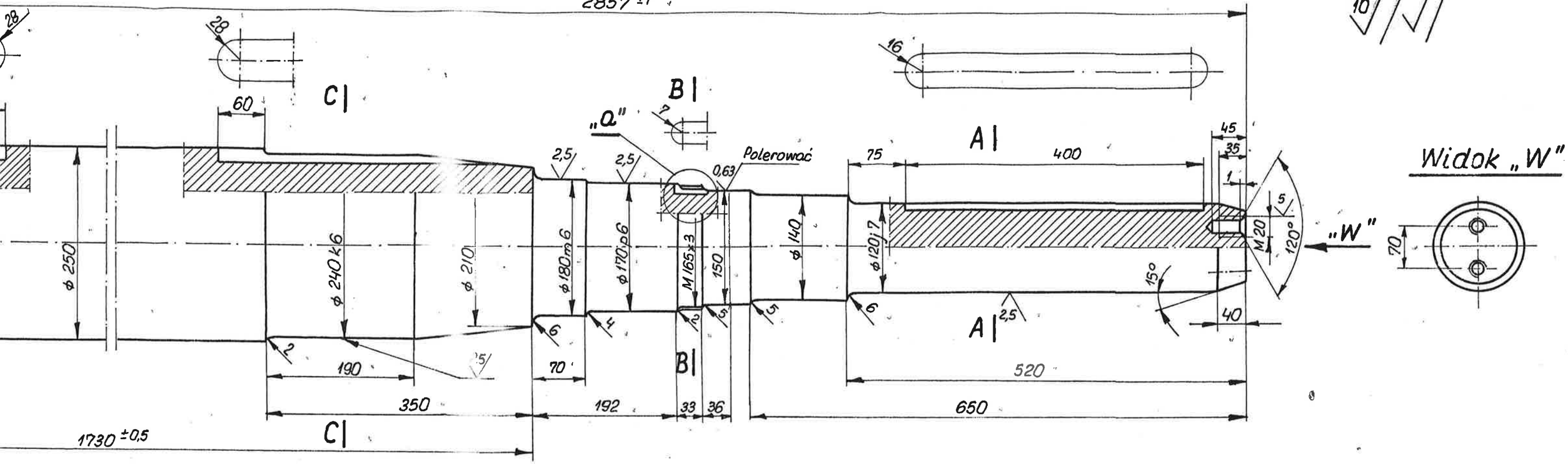

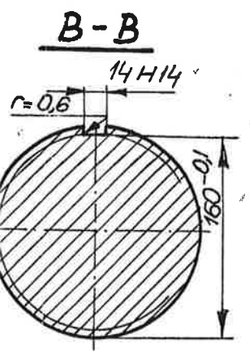

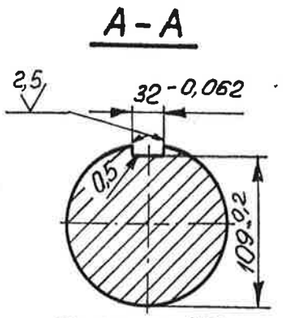

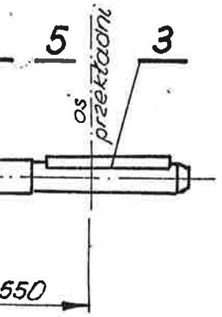

Szczegół „a"

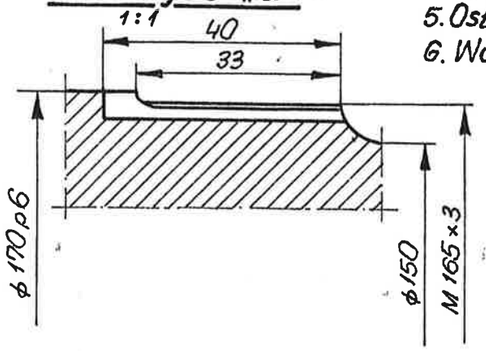

Uwagi:

1. Dopuszcz. obciążenie nominalne:
   a. max. siła wypadkowa od napięć w taśmie T=16 [T]
   b. max. siła na końcówce wału P = 2 [T]
   c. max. moment obrotowy wału M = 1×1,16 [Tm]
2. Dopuszcz. przeciążenie chwilowe 40% obciążenia nom.
3. Przekładnia A1-55/75/100-8-12,5 nr rys
4. Zachować symetrię wymiaru 32 -0,062 (przekr. A-A) na długości rowka wpustowego
5. Ostre krawędzie stępić.
6. Wał wykonać zgodnie z NW-72/POLTEGOR-01

RYS. POLTEGOR WROCŁAW Nr M 254.10-14

Poz.	Nazwa			Ilość	Norma	
6	Zespół krążka zabezp. 190	1	wg normy	3,54	NM-71/90849	
5	Podkł. odginana 165	1	-"-	0,14	PN-59/M-82016	
4	Nakr. łożysk. KM 33	1	wg kat.	2,92	Kat. F.Ł.T	
3	Wpust pryzm. A32×18×400	1	wg norm.	1,60	PN-70/M-85005	
2	Klin wpuszczany N56×52×220	2	"	8,40	PN-73/M-85031	
1	Wał napędowy jednostr. ϕ 250 × 2857	1	St 5 z atestem	841,0	—	

Zmiana | Nr karty | Podpis | Data | Zmiana | Nr karty | Podpis

OBIEKT: Wał napędowy jednostronny ϕ 240/2000 B = 1400

ZESPÓŁ/CZĘŚĆ

Konstr. skopiowano
T. Drożdżowska 12.83
inż. A. Drożdżowski

Nr rysunku 859

04 | 02 | 10 | 02 | 00

1:5

Nr arch. 3-1578